⚠ 警告

1. 為確保操作時的穩定性，架車前請先確認三支腳架已確實展開。
2. 架車前請先確認快拆桿皆已鎖緊。
3. 架設時請確認主工作台與腳架成平行狀態，以避免本產品因重心不穩而傾倒。
4. 最大荷重量：**25** 公斤
5. 請勿用單手操作或收折主工作台，以防人員受傷。
6. 架車後請隨時注意所有的快拆桿或是調整鈕皆已確實鎖緊。

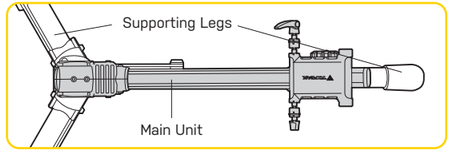

五通固定墊片注意事項

若車架五通處無法確實安裝在五通固定座上，請加裝五通固定墊片* 以增加穩定度。

* 五通固定墊片亦可適用於一般車架。

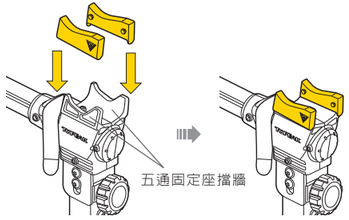

選購配件

Tool Tray

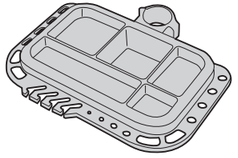

Art No. TW001-SP02

Handlebar Stabilizer

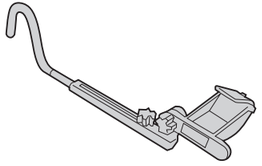

Art No. TW001-SP03

產品保固

保固要求

申請保固期限中的服務，須檢具購買時之發票，若無法提供，則其保固期限將自製造日期開始算起。若因使用者不慎摔壞、使用不當、自行改裝、更改系統或未能按照說明書上的正確操作方式，本產品將不被列入保固範圍。

* 本公司保留產品規格變更之權利。

Topeak 產品相關的資訊，請洽詢 **Topeak** 當地授權的經銷商。
網址：**www.topeak.com**

Copyright © Topeak, Inc. 2016

M-TW013-CH 05/16

PREPSTAND™ RACE

操作說明

CH

- 最大荷重量：**25 kg/ 55 lb**
- 首次使用前請詳閱使用手冊

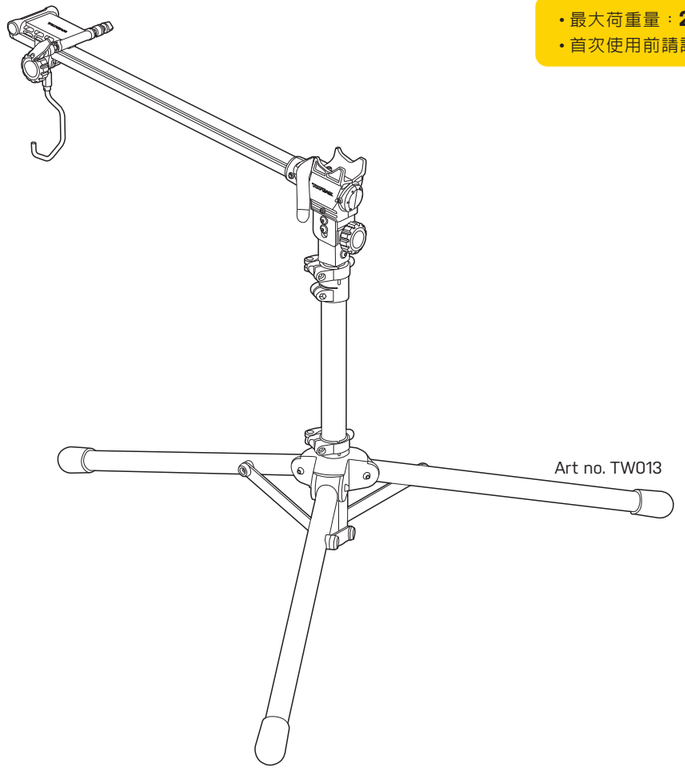

Art no. TW013

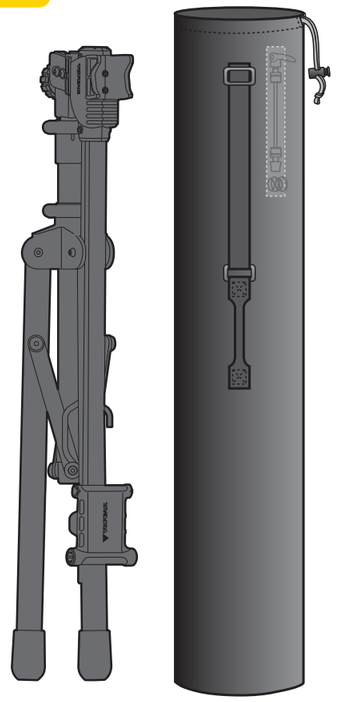

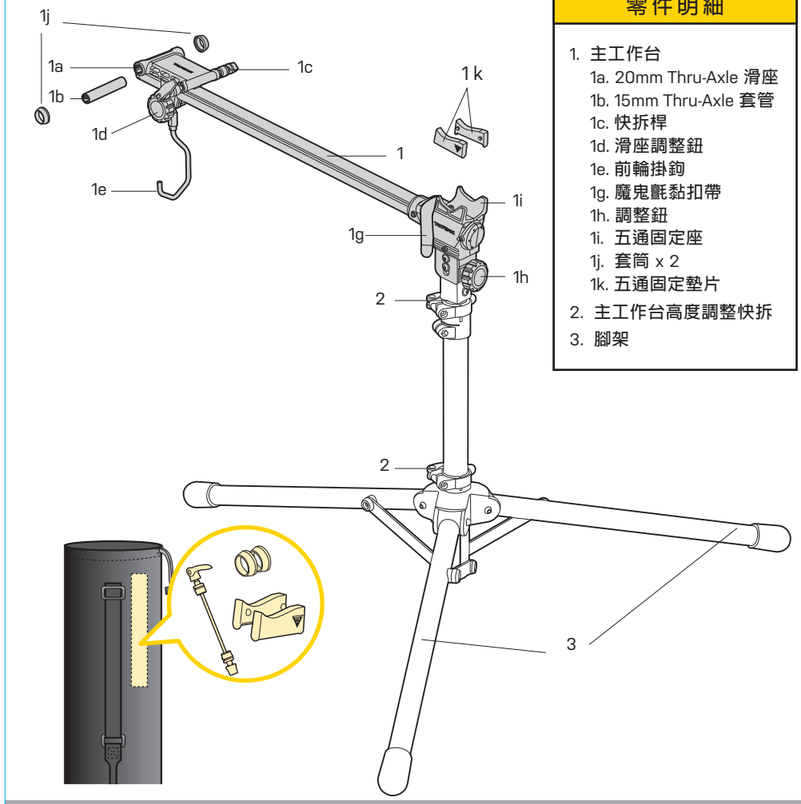

零件明細

1. 主工作台
   - 1a. 20mm Thru-Axle 滑座
   - 1b. 15mm Thru-Axle 套管
   - 1c. 快拆桿
   - 1d. 滑座調整鈕
   - 1e. 前輪掛鉤
   - 1g. 魔鬼氈黏扣帶
   - 1h. 調整鈕
   - 1i. 五通固定座
   - 1j. 套筒 x 2
   - 1k. 五通固定墊片
2. 主工作台高度調整快拆
3. 腳架

⚠注意事項

* 快拆桿專用

本產品適用於快拆前叉，並可藉由調整上述墊片的位置用於兩款後鉤爪 (130 mm 及135 mm)

安裝快拆前叉

安裝後鉤爪

後鉤爪尺寸：**130 mm** (跑車/公路車)

後鉤爪尺寸：**135 mm** (登山車)

* ⬚: 後鉤爪或前叉的安裝位置

調整主工作台

1 以逆時針方向旋轉調整鈕並展開主工作台

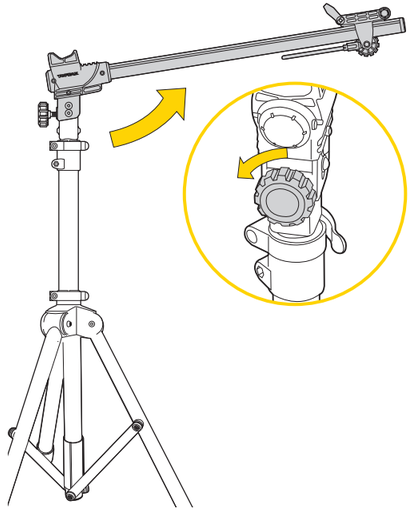

2 將主工作台向下壓

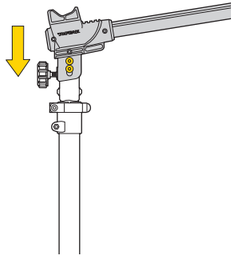

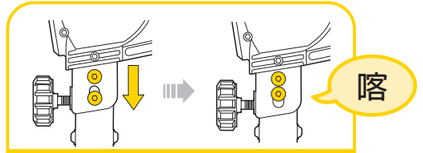

確認主工作台已確實安裝至定位

3 以順時針方向旋轉調整鈕並鎖緊主工作台

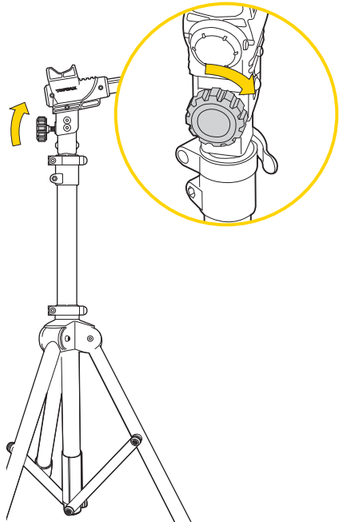

展開腳架

4 鬆開底座快拆撥把

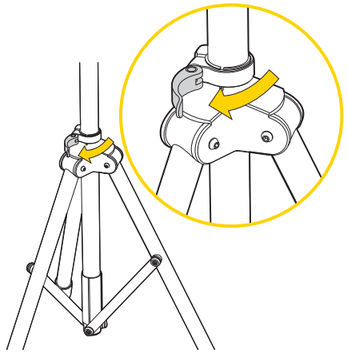

5 下壓並展開腳架

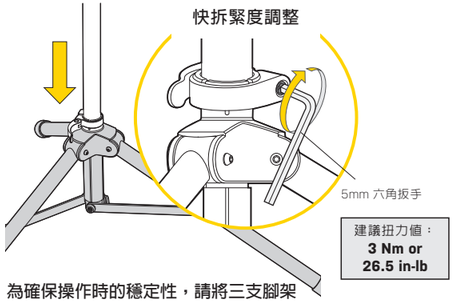

為確保操作時的穩定性，請將三支腳架確實展開。

6 鬆開主工作台快拆撥把並將主工作台調整至適當高度

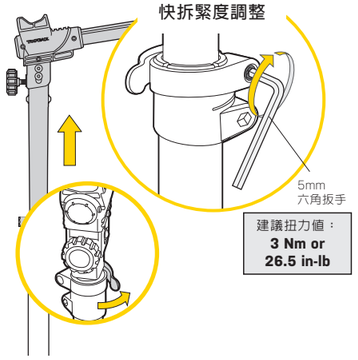

7

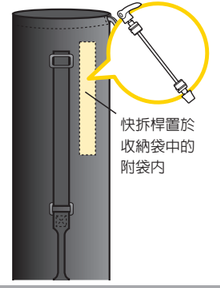

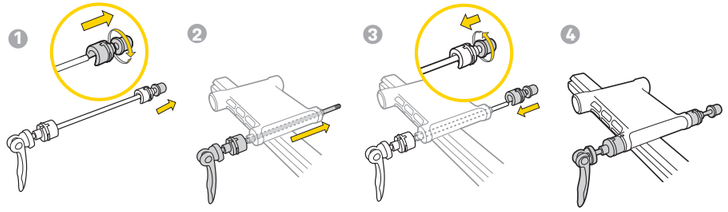

8 架設完成

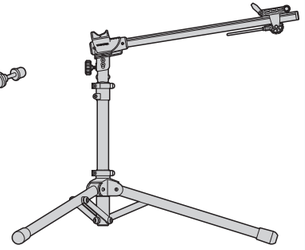

A. 如何安裝快拆前叉

1

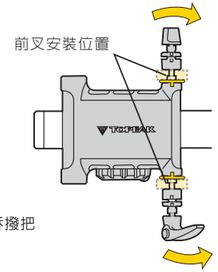

鬆開快拆撥把

2

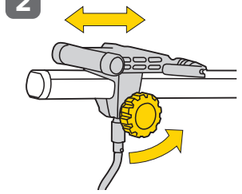

鬆開調整鈕並調整滑座位置

3

取下前輪

4

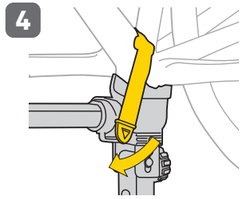

把自行車安置在五通固定座後，用魔鬼氈黏扣帶加以固定。

5

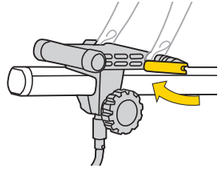

將前叉卡進快拆桿後，將調整鈕與快拆撥把鎖緊。

6

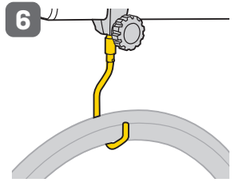

把前輪收納於掛鉤上

快拆前叉安裝位置

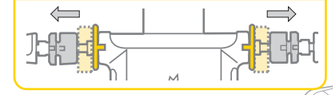

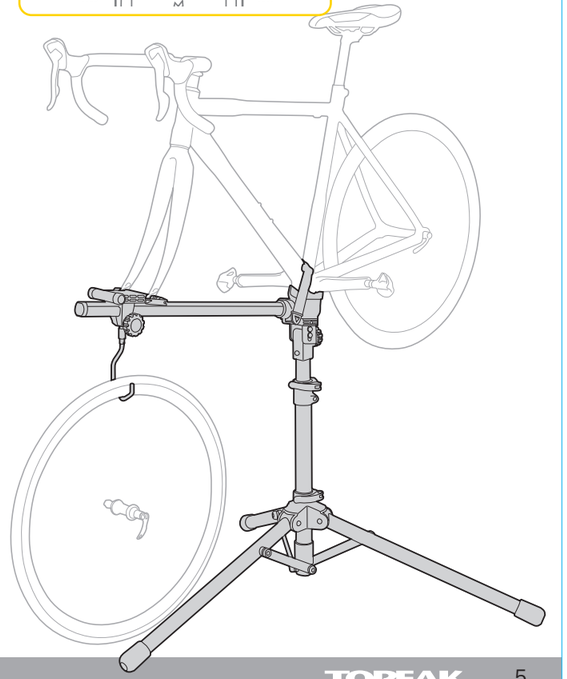

B. 如何安裝 THRU-AXLE 前叉

1

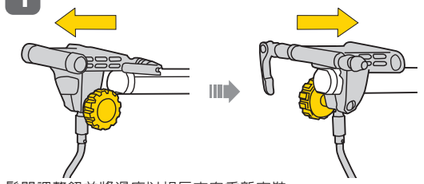

鬆開調整鈕並將滑座以相反方向重新安裝。

2

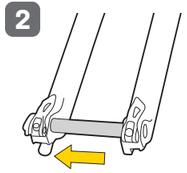

先移除中心軸

3

取下前輪

4

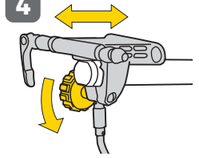

鬆開調整鈕並調整滑座位置

5

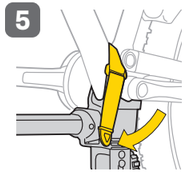

把自行車安置在五通固定座後，用魔鬼氈黏扣帶加以固定。

6

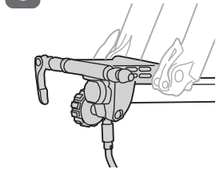

將前叉放上滑座後鎖緊調整鈕

7

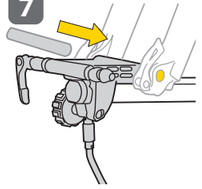

重新裝入中心軸

8

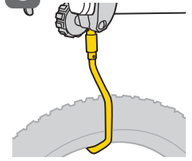

把前輪收納於掛鉤上

適用於 **15 mm** Thru-Axle 前叉

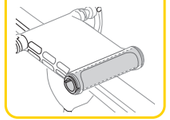

15 mm Thru-Axle 套管

適用於 **20 mm** Thru-Axle 前叉

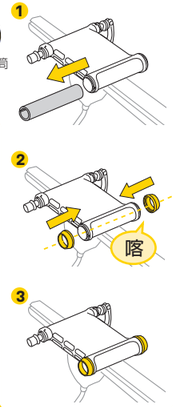

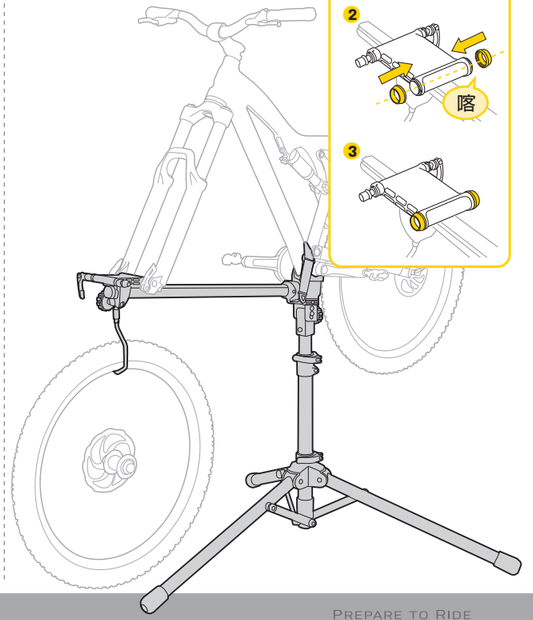

C. 如何安裝後鉤爪（用於前煞維修時）

1

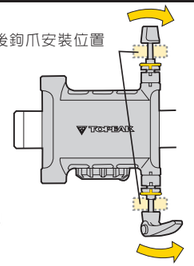

鬆開快拆撥把

2

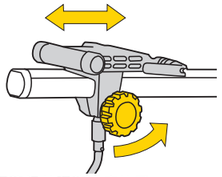

鬆開調整鈕並調整滑座位置

3

小心地取下後輪

4

（後視圖）

把自行車安置在五通固定座後，用魔鬼氈黏扣帶加以固定。

5

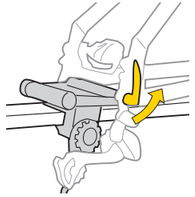

將後鉤爪卡進快拆桿後，將調整鈕與快拆撥把鎖緊。

6

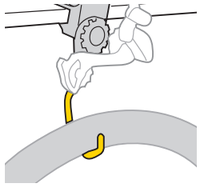

把後輪收納於掛鉤上
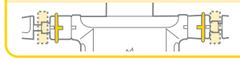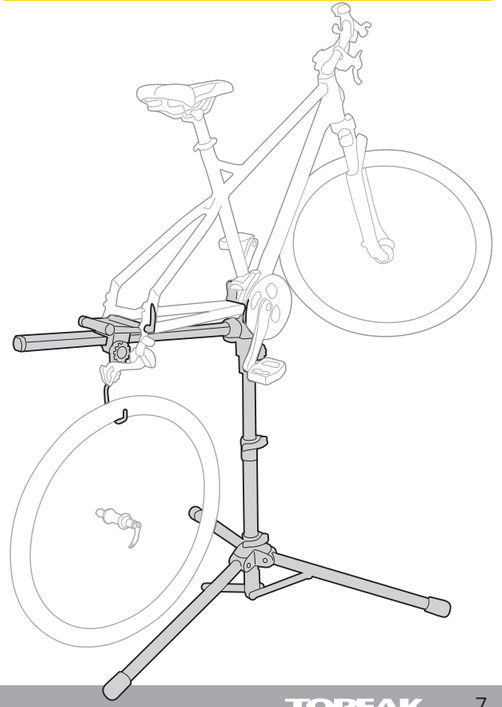
後鉤爪尺寸：**130 mm**（跑車/公路車）	後鉤爪尺寸：**135 mm**（登山車）